CONFIGURAÇÃO DE PENAS P/ PLOTAGEM

COR		ESP.
1	07	0,1
2	07	0,2
3	07	0,3
4	07	0,4
5	07	0,5
6	07	0,6
7	07	0,25
8	07	0,09
9	07	0,15
140	140	0,15
162	162	0,15

DIAGRAMA MULTIFILAR – GERAL

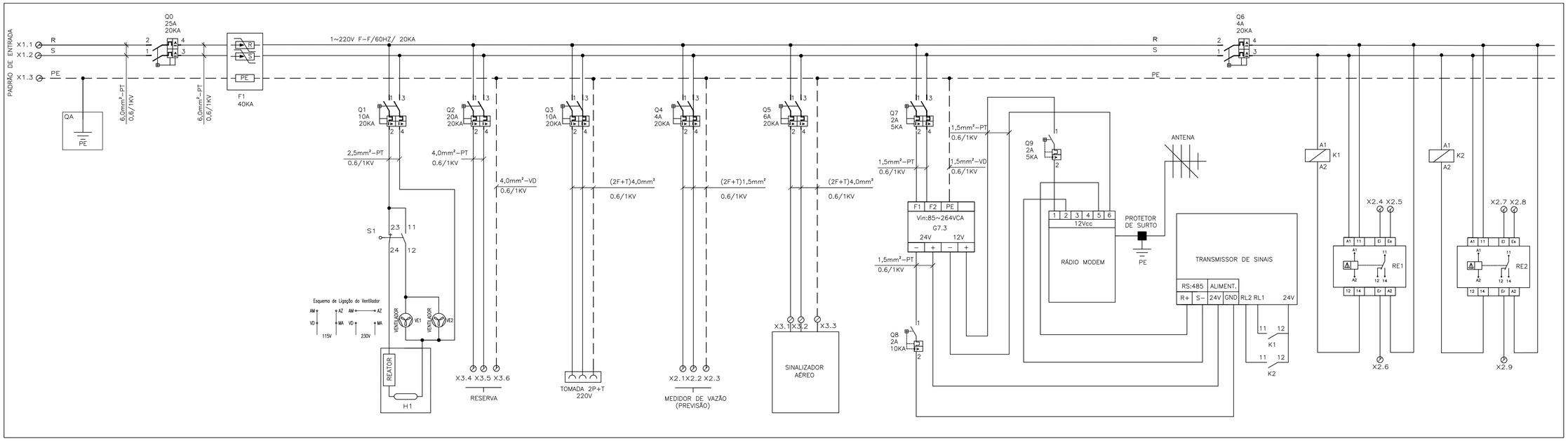

DETALHAMENTO DE LIGAÇÃO – TELEMETRIA

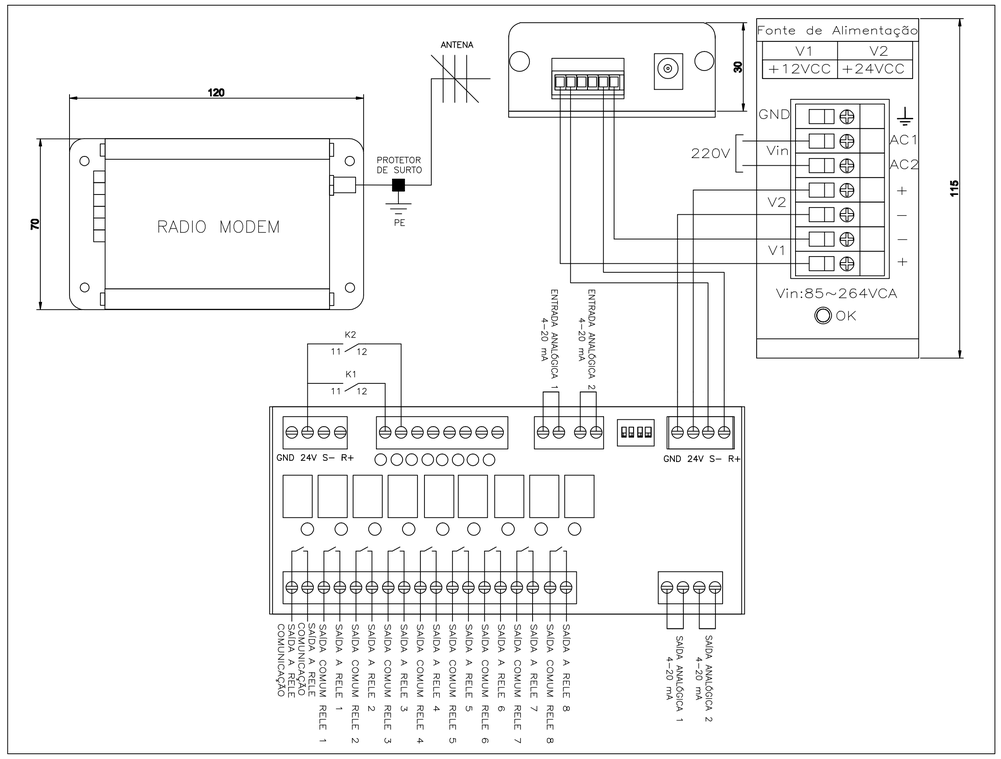

RELÉ DE NÍVEL

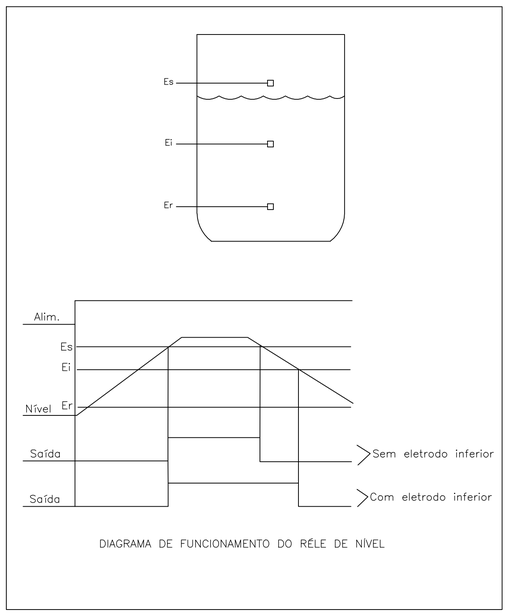

DIAGRAMA DE FUNCIONAMENTO DO RÉLE DE NÍVEL

SIMBOLOGIA

SÍMBOLO LITERAL	SÍMBOLO GRÁFICOS	DESCRIÇÃO	SÍMBOLO LITERAL	SÍMBOLO GRÁFICOS	DESCRIÇÃO	SÍMBOLO LITERAL	SÍMBOLO GRÁFICOS	DESCRIÇÃO
K		BOBINA CONTATOR OU RELE	CL		CONTATO NORMALMENTE ABERTO	S		MICRO SWITCH(FIM DE CURSO) NA/NF
Q		DISJUNTOR MONOPOLAR COM RELÉ TÉRMICO ELETROMAGNÉTICO	CL		CONTATO NORMALMENTE FECHADO	RE		RELE DE NÍVEL
F		PROTETOR DE SURTO MONOFÁSICO			NO–BREAK		ø	CONECTOR DE PASSAGEM
		BARRA DE TERRA	F		FUSÍVEL			
VE		VENTILADOR	M		ILUMINAÇÃO FLUORESCENTE			
		DERIVAÇÃO DE CABOS	CSG		TOMADA 2P+T			

NOTAS:

01 – DIMENSÕES EM MILÍMETROS, EXCETO ONDE INDICADO.

02 – PARA LOCALIZAÇÃO DA ANTENA VER PLANTA DE DISTRIBUIÇÃO FOLHA 02/04;

03 – CARACTERÍSTICAS CONSTRUTIVAS DO QUADRO DE AUTOMAÇÃO (QA) VER FOLHA 04/04;

04 – OS FABRICANTES EVENTUALMENTE CITADOS EM REFERÊNCIAS DE MATERIAIS SÃO EXEMPLIFICATIVOS PODENDO SER SUBSTITUÍDOS POR SIMILARES;

05 – DURANTE A FASE DE IMPLANTAÇÃO DA EEAT DEVERÁ SER REALIZADO "SITE SURVEY" DO SISTEMA DE COMUNICAÇÃO ENTRE RESERVATÓRIO E EEAT A FIM DE SE VERIFICAR AS CONDIÇÕES DE PROPAGAÇÃO DE SINAL E POSSÍVEIS INTERFERÊNCIAS DE RF, VALIDANDO A SOLUÇÃO ADOTADA OU INDICANDO ALTERNATIVAS.

06 – O SISTEMA DE TELECOMUNICAÇÃO PROJETADO NÃO REQUER LICENÇA DE OPERAÇÃO OPERANDO NA FAIXA LIVRE DE 915–928 MHz.

ESTE DESENHO É PROPRIEDADE DA COMPANHIA ESPÍRITO SANTENSE DE SANEAMENTO – CESAN E NÃO PODE SER COPIADO SEM SUA AUTORIZAÇÃO.

NÚMEROS	TÍTULOS
PRINCIPAIS DESENHOS DE REFERÊNCIA	

Nº	LOCAL	DISCRIMINAÇÃO	DES.	DIV.	GER.	DATA
REVISÃO						

CANCELA E SUBSTITUI O DESENHO NÚMERO:

CANCELADO E SUBSTITUÍDO PELO DESENHO NÚMERO:

CENTRO DE DOCUMENTAÇÃO

RECEBIDO: __/__/__

Nº DOC.: _____ ASS.: _____

APROVAÇÃO CESAN:

ASS.: _____ MATR.: _____

UNID.: _____ DATA: __/__/__

ESTA APROVAÇÃO NÃO ISENTA A CONTRATADA DE SUAS RESPONSABILIDADES LEGAIS.

EMITENTE:

PROJETADO: _____ COORDENADOR: _____

CREA: _____ REGIÃO: __ CREA: _____ REGIÃO: __

DESENHO: _____ Nº DES. PROJETISTA: _____

DATA: __/__/__

RESPONSÁVEL TÉCNICO: _____

CREA: _____ REGIÃO: __ ART Nº: _____ DATA: _____

EMISSÃO CESAN	DATAS
PROJETADO:	
CREA:	
DESENHADO:	
VERIFICADO: ENGº WELINGTON LIMA	
DIVISÃO: ENGº FLORENCE VASCONCELOS	
GERÊNCIA: ENGº NESTOR GORZA JUNIOR	

CESAN

MUNICÍPIO: RIO NOVO DO SUL | DISTRITO: SEDE | BAIRRO: SANTO ANTÔNIO

NOME DO EMPREENDIMENTO: MELHORIA NO SISTEMA DE ABASTECIMENTO DE ÁGUA DE RIO NOVO DO SUL

TÍTULO: RESERVATÓRIO
PROJETO ELETRICO – QA
DIAGRAMA MULTIFILAR

ESCALA: – | FOLHA: 03/04 | Nº CESAN C–084–002–70–6–XX–0003 | REV: 00